2009 JFAプレミアカップ　中予地区予選
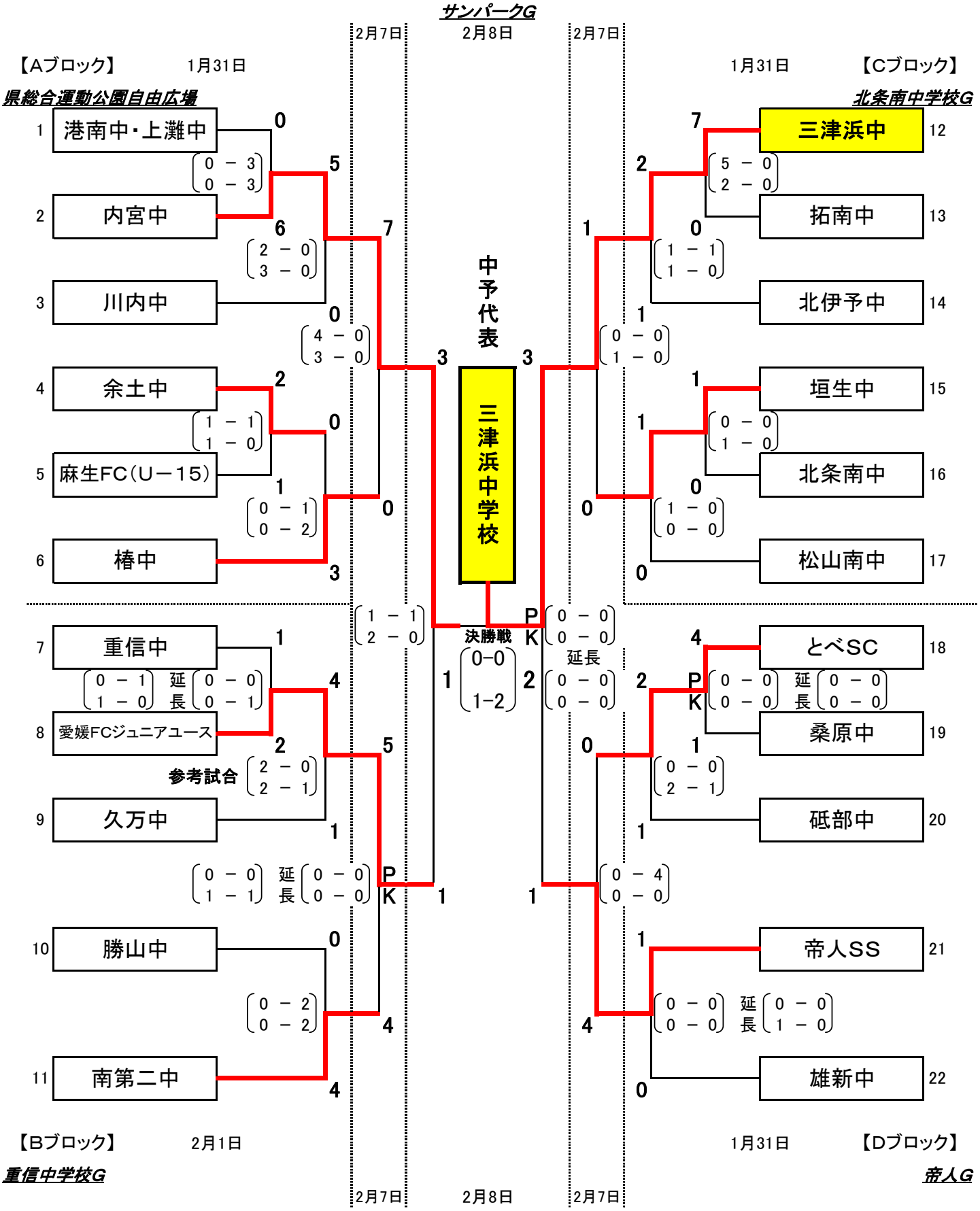
１ 期　日　　平成21年1月31日(土)・2月1日(日)・7日(土)・8日(日)
２ 会　場　　1月31日(土)・2月1日(日)　1回戦・2回戦(下記参照)
　　2月7日(土)　準々決勝(サンパークG)
　　2月8日(日)　準決勝・決勝(サンパークG)