結　果

責任者　國和智彦（雄新）
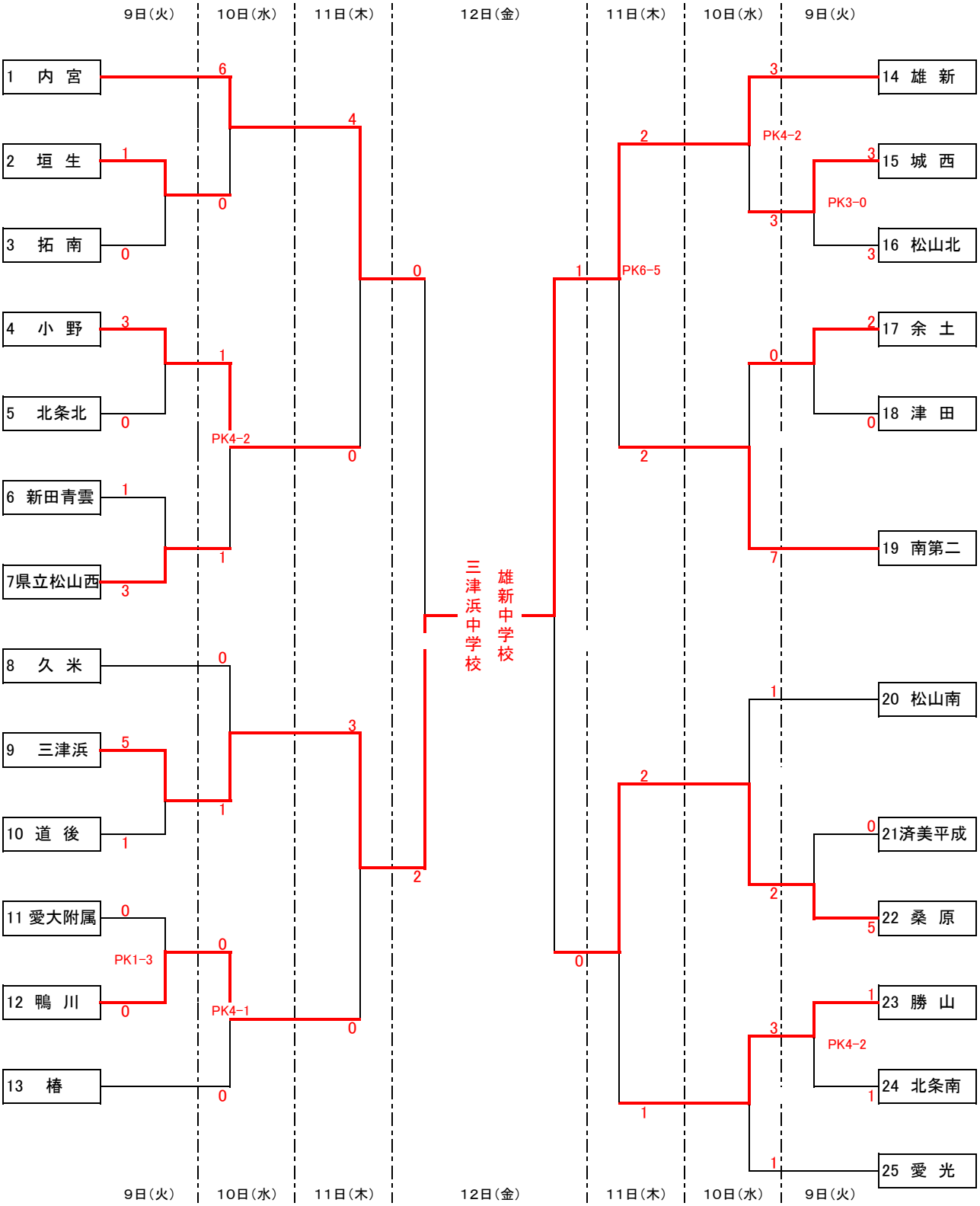
1. 期　　日　平成21年6月9日（火）～12日（金）
2. 会　　場　松山市中央公園運動広場（Aコート：北側　Bコート：南側）
3. 組み合わせ