松山市新人大会　結　果

1. 期　　日　平成22年10月13日(水)～18日(月)
2. 会　　場　愛媛県総合運動公園　球技場　補助競技場　多目的
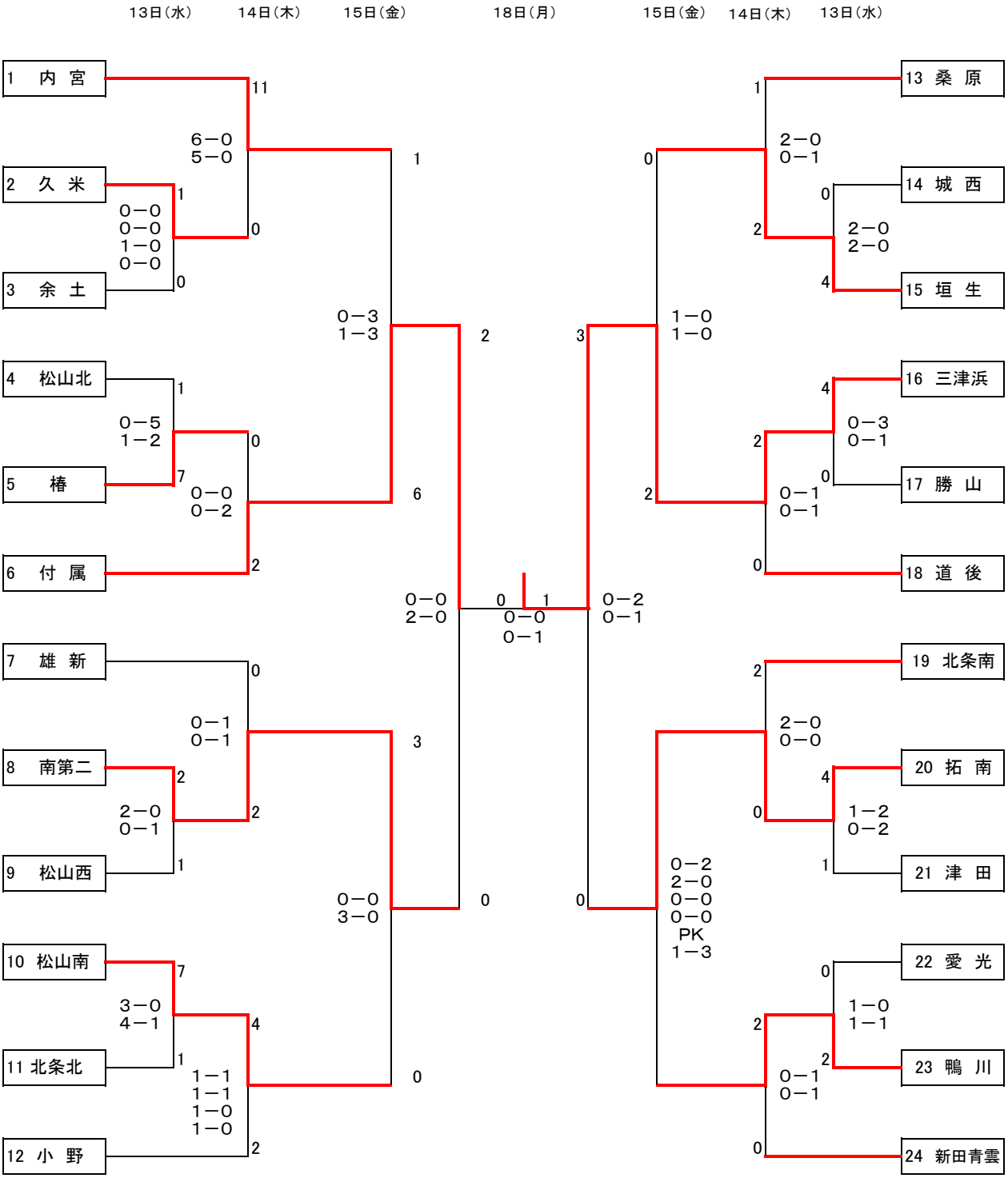
3. 組み合わせ