松山市総体　サッカー競技

責任者　國和智彦（鴨川）
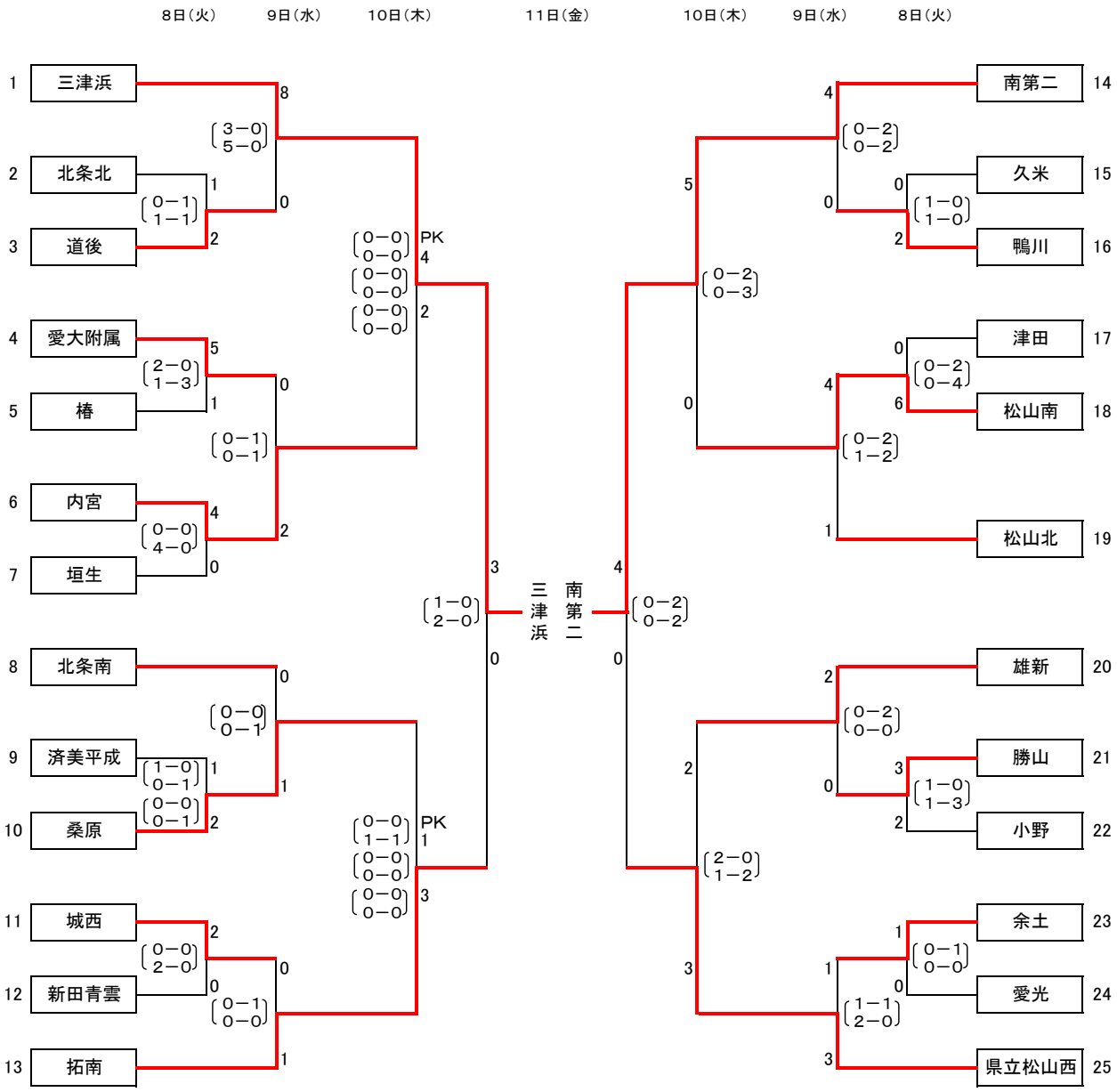
1. 期　　日　平成22年6月8日（火）～11日（金）
2. 会　　場　松山市中央公園運動広場（Aコート：北側　Bコート：南側）
3. 組み合わせ