松山市総体　サッカー競技

責任者　國和智彦（鴨川）
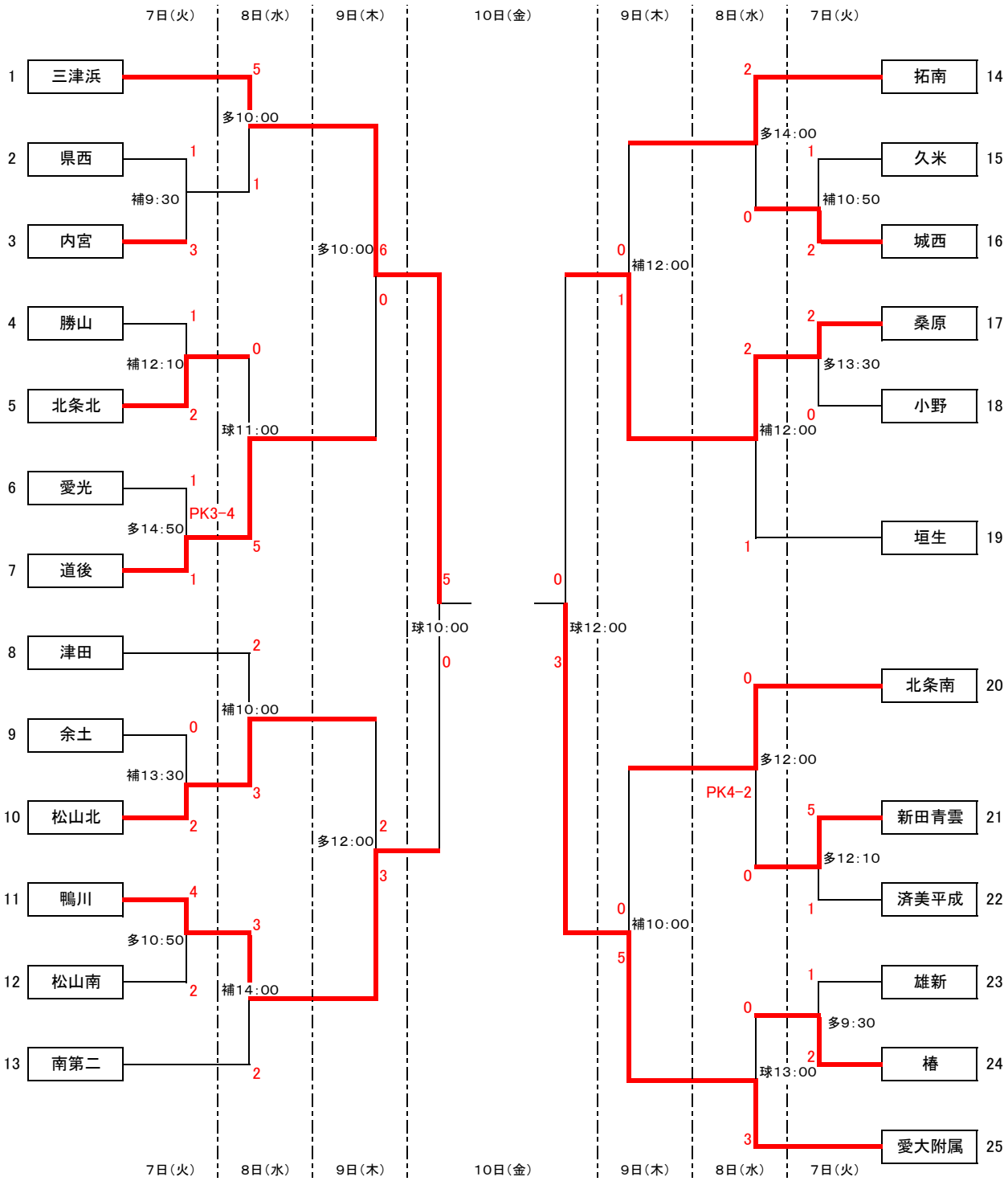
1. 期　　日　平成23年6月7日（火）～10日（金）
2. 会　　場　愛媛県総合運動公園球技場・補助競技場・多目的広場
3. 組み合わせ