平成２７年度　南予地区　高校サッカー新人大会
最終結果

○日　時　　平成２７年１２月１９日（土）・２３（水）・２４日（木）

○場　所　　南レク城辺公園多目的広場（多）　　南レク城辺公園球技場（球）

☆１９日（土）１回戦
☆２３日（水）準々決勝・敗復１回戦
☆２４日（木）代表決定戦・準決勝・決勝・３位・５位決定戦

○試合時間

12/19(土)	①11:00 ②13:00	
12/23(水)	①　9:30 ②11:30 ③13:30 ④15:30	
12/24(木)	①10:00 ②12:00 ③14:00	

上位３チーム県大会出場

1位　宇和島東
2位　南宇和
3位　八幡浜工業
4位　野村
5位　大洲
6位　帝京第五

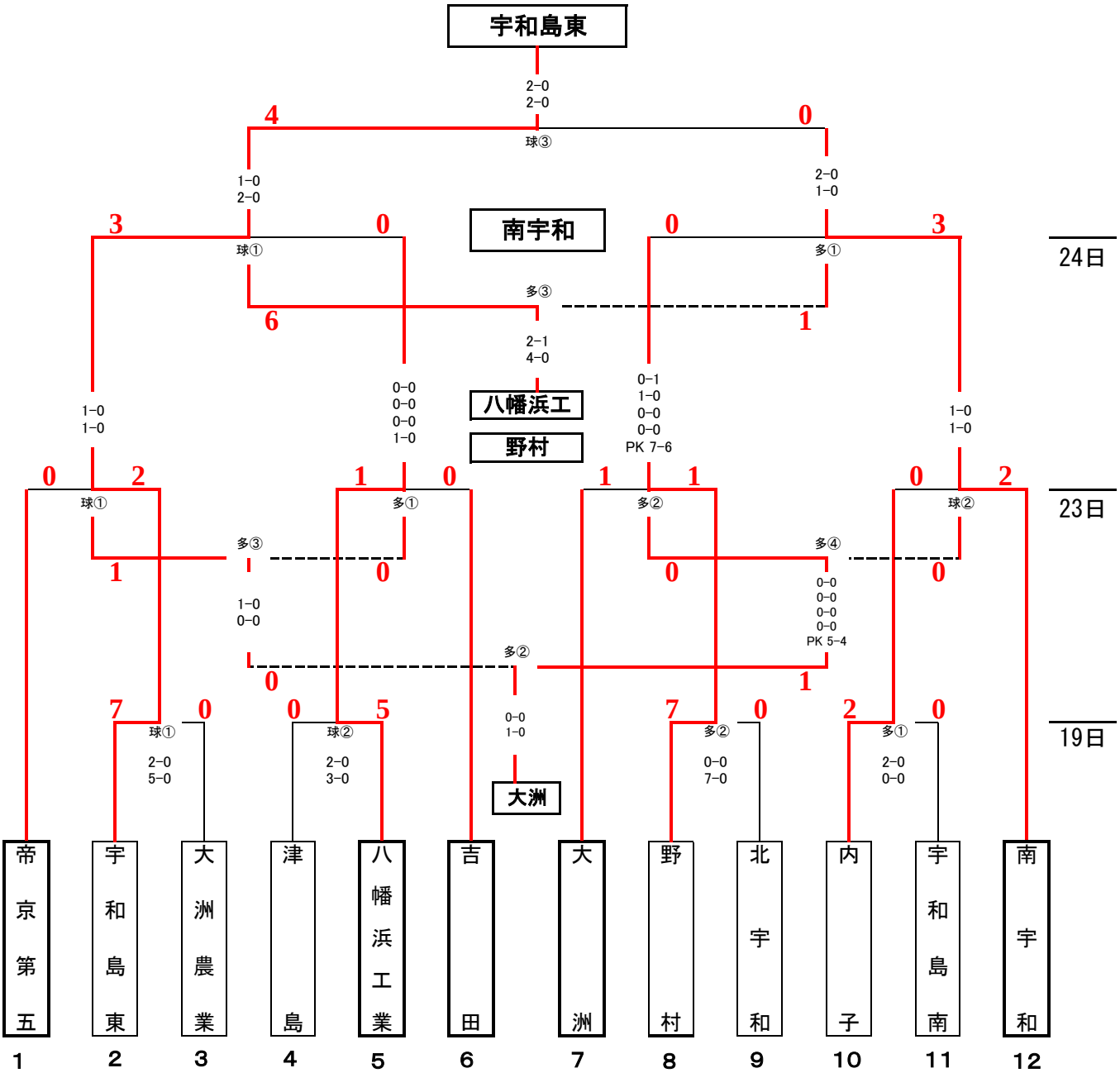

※上位3チームが県大会出場