第45回全国自治体職員サッカー選手権大会
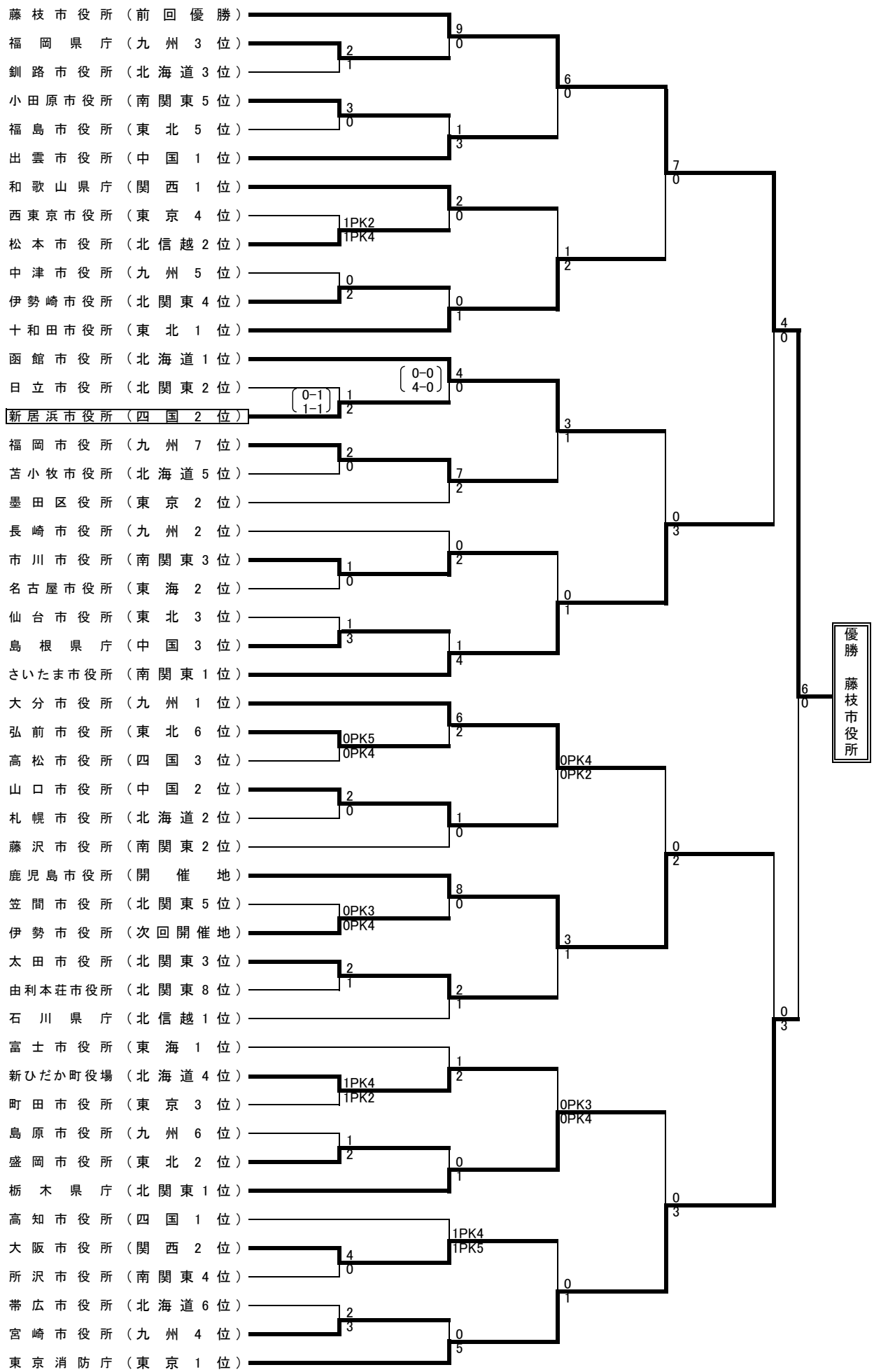
2016年8月5日～11日
鹿児島県立サッカー・ラグビー場　ほか