第32回OB大会

2017年2月5、12、19日
愛媛県総合運動公園　補助競技場　ほか

《1部40歳以上》

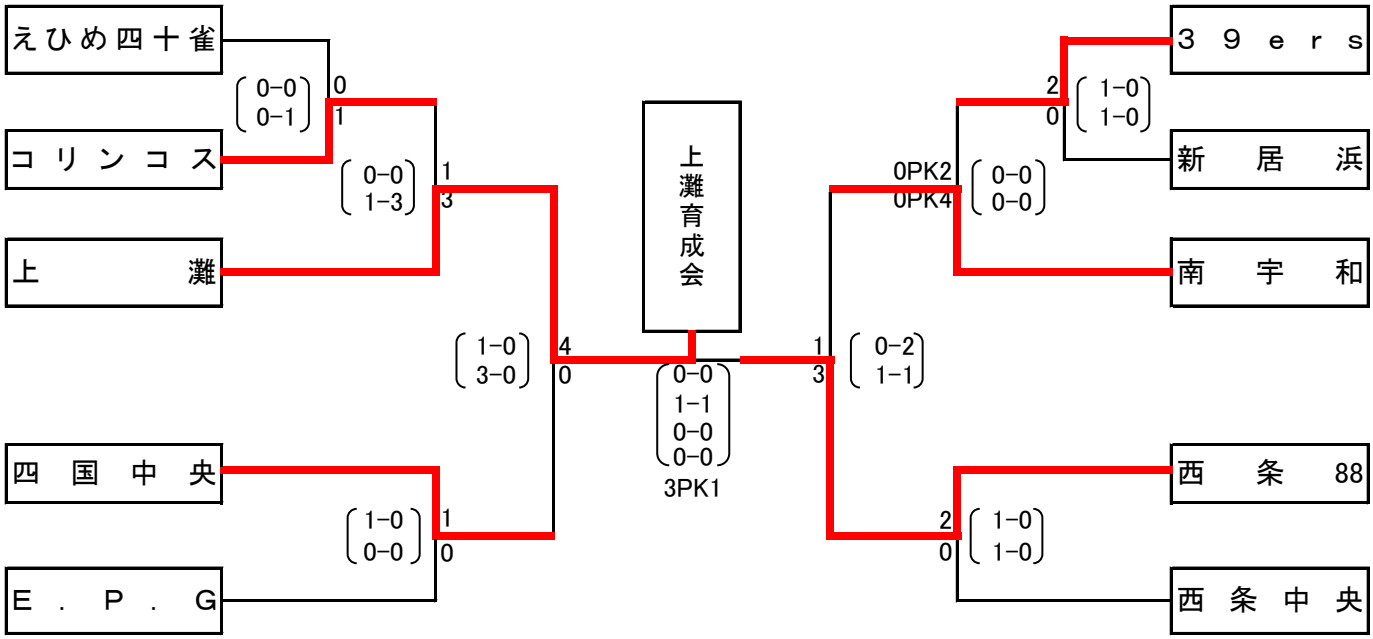

《2部50歳以上》

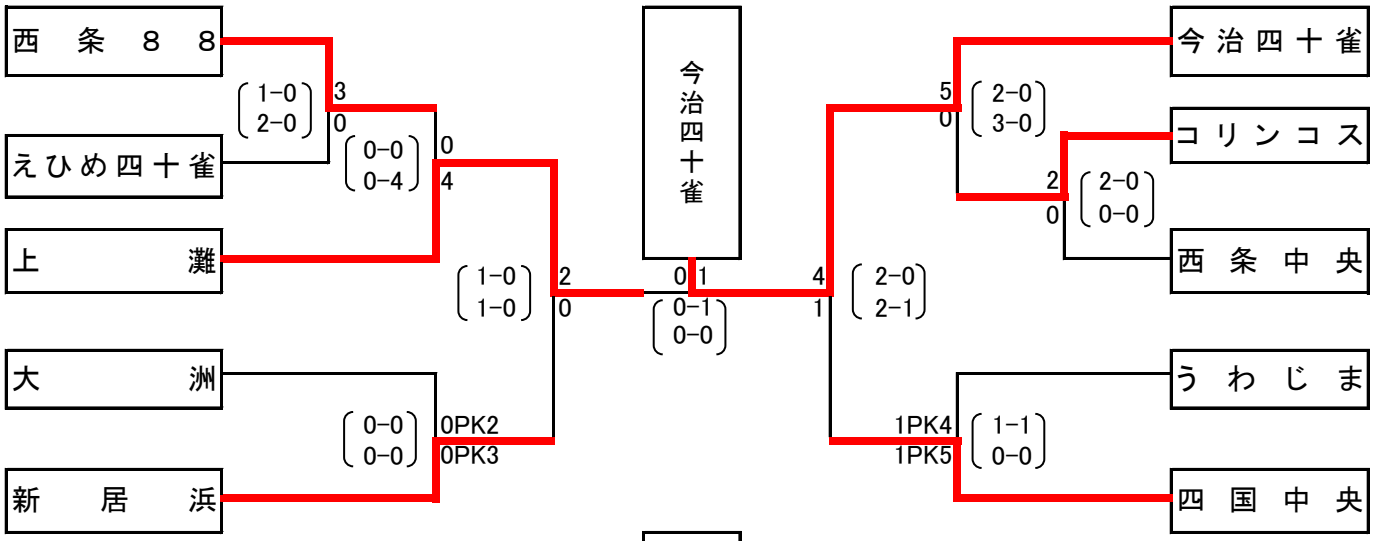
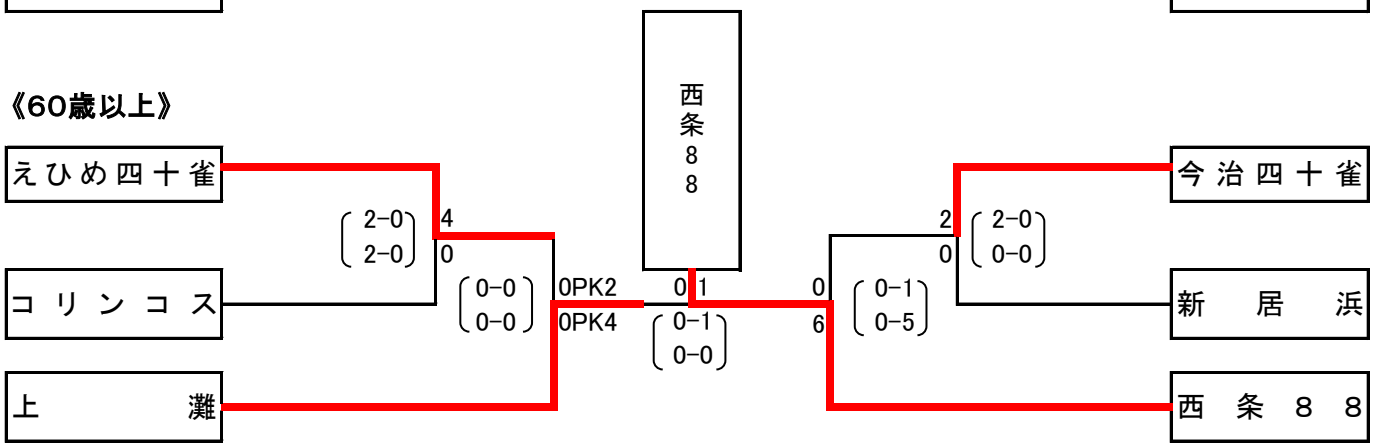
《60歳以上》