第47回全国自治体職員サッカー選手権大会
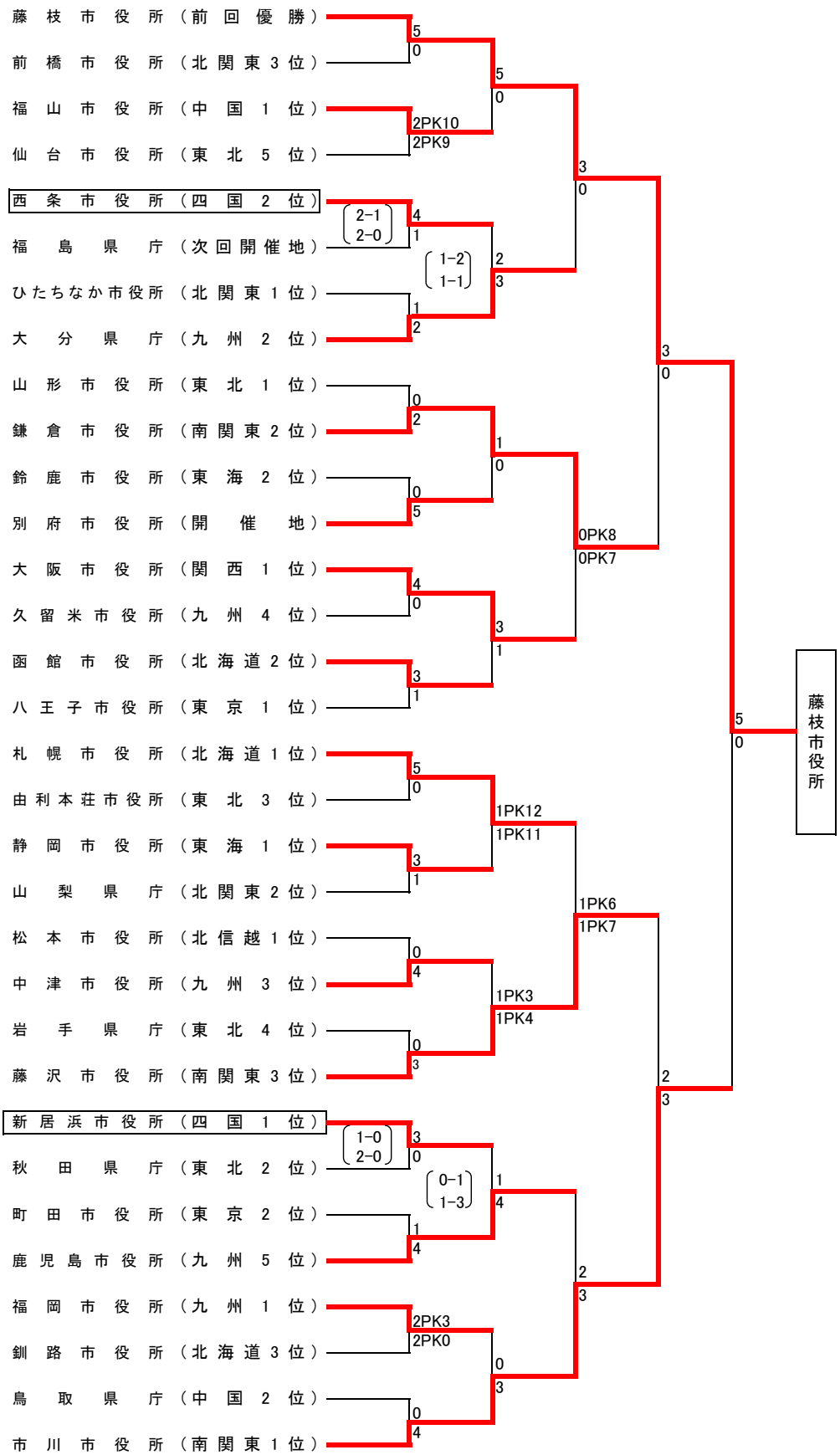
2018年8月4日～8日
大分県　野口原陸上競技場　ほか