令和元年度　第９８回全国高等学校サッカー選手権大会
南予地区予選　組合せ表

最終結果

期　　間：令和元年８月２４（土）・２５（日）
会　　場：丸山多目的グラウンド
時　　間：８/２４（土）①　９：３０　②１１：３０　③１３：３０　④１５：３０
　　：８/２５（日）①　９：３０　②１１：３０　③１３：３０　④１５：３０

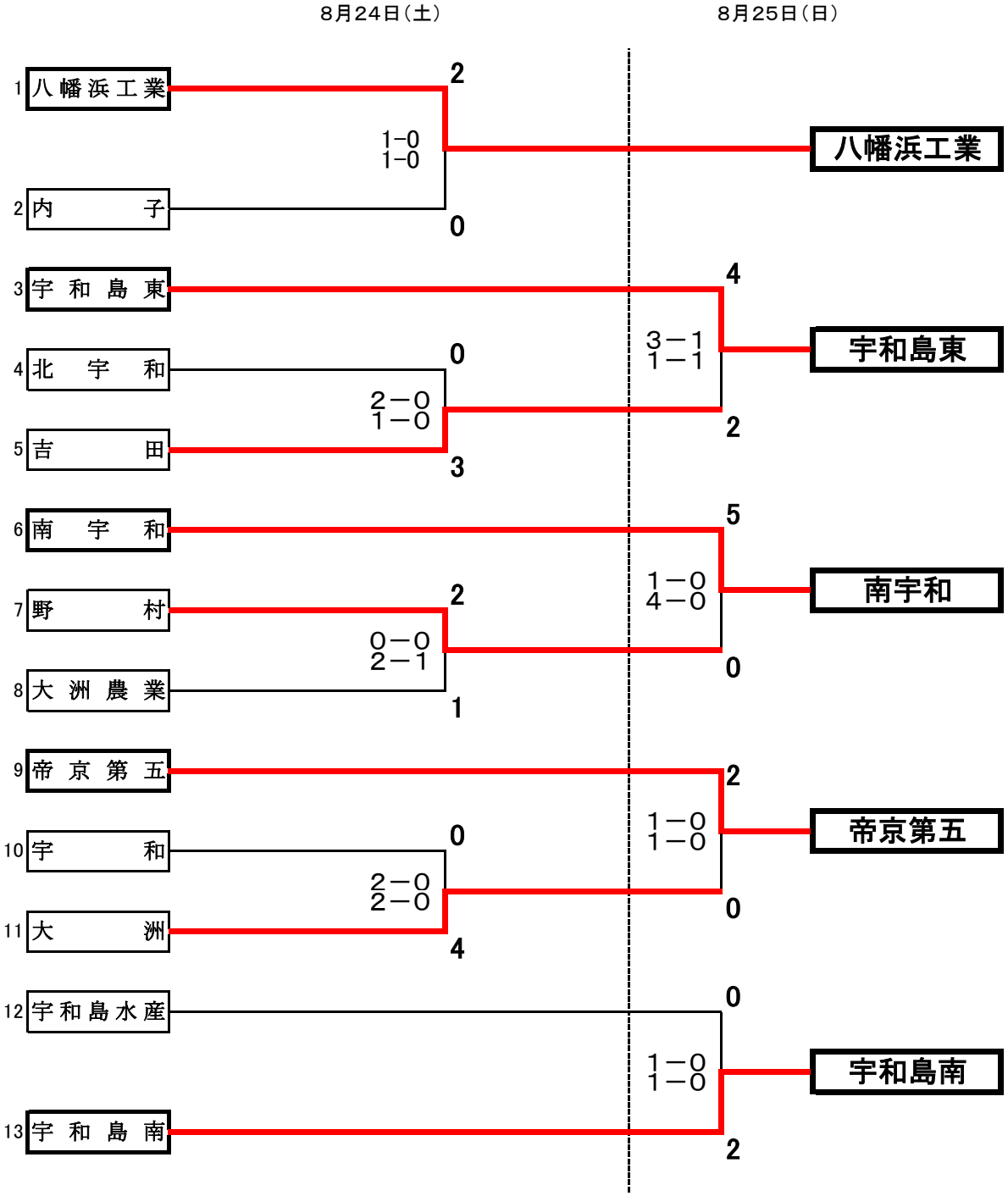

※ 八幡浜工業・宇和島東・南宇和・帝京第五・宇和島南　が県大会に出場