サ　ッ　カ　ー

責任者　國　和　智　彦（津田中）

1 期　　日　　令和元年10月9日(水)～15日(火)

2 会　　場　　北条スポーツセンター陸上競技場(北陸)・同球技場(北球)
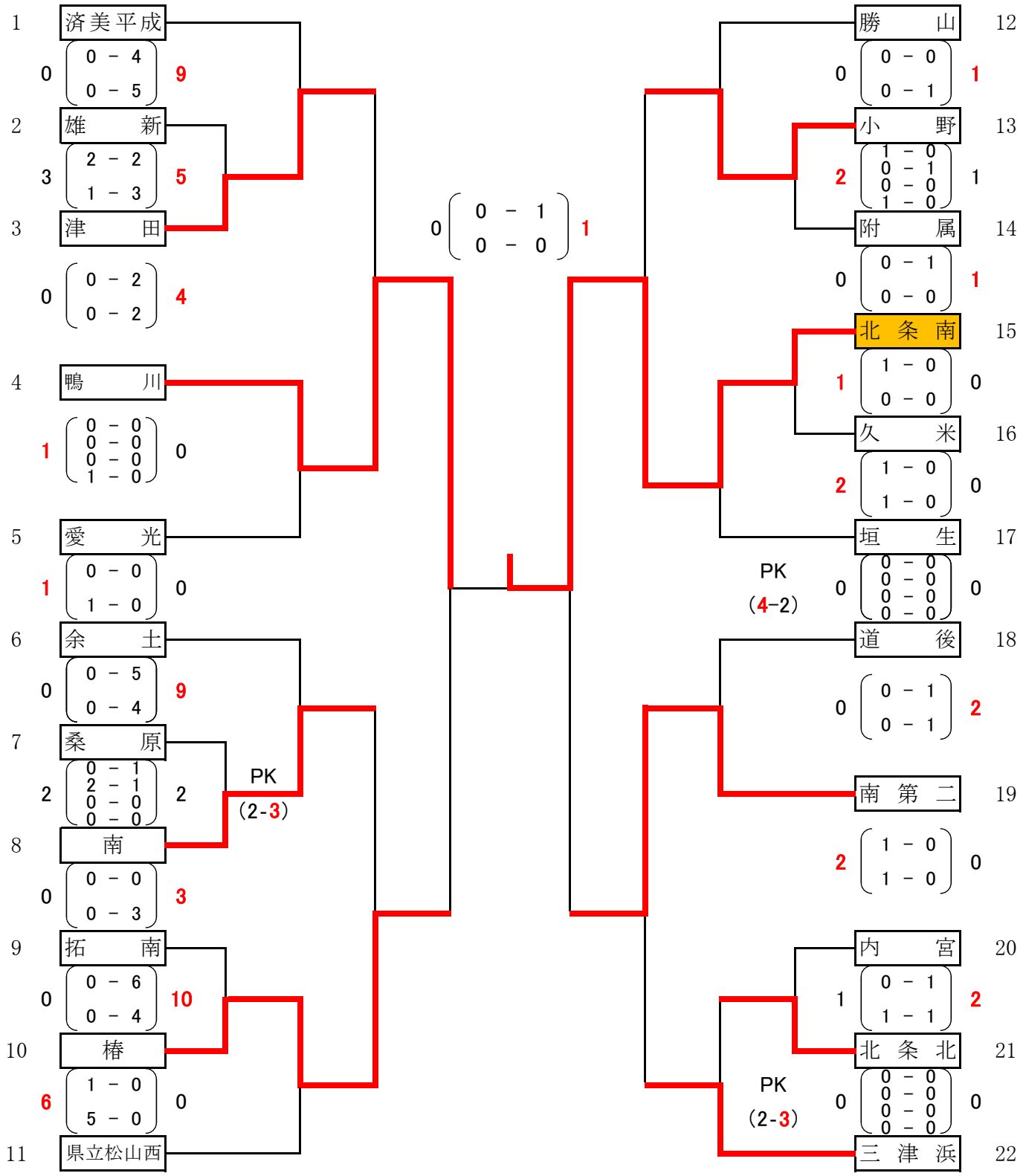
3 組　合　せ